Rohrelement

Best. Nr.: Future DW **S 7 001** NL 255 **S 7 002** NL 335 **S 7 003** NL 505 **S 7 004** NL 1005

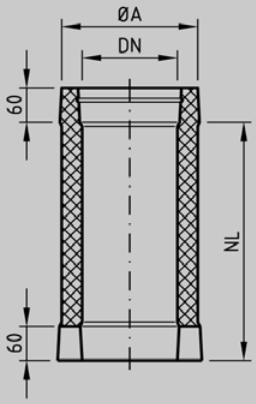

DN	80	100	120	130	140	150	160	180	200	225	250	300	350	400	450	500	550	600
ØA	140	160	180	190	200	210	220	240	260	285	310	360	410	460	510	560	610	660

Konsol.- oder Fundamentplatte mit Ablauf seitlich

Best. Nr.: Future DW S 7 018

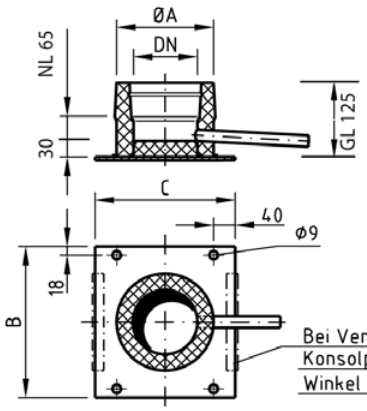

DN	80	100	120	130	140	150	160	180	200	225	250	300	350	400	450	500	550	600
ØA	140	160	180	190	200	210	220	240	260	285	310	360	410	460	510	560	610	660
B	240	260	280	290	300	310	320	340	360	385	410	460	510	560	610	660	710	760
C	220	240	260	270	280	290	300	320	340	365	390	440	490	540	590	640	690	740

Konsolplatte mit Ablauf senkrecht

Best. Nr.: Future DW S 7 019

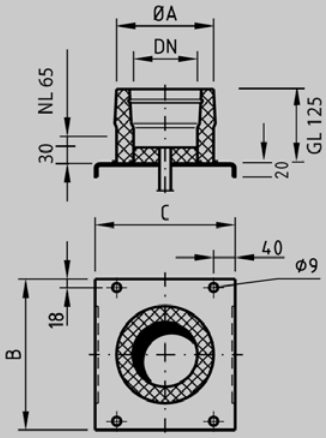

DN	80	100	120	130	140	150	160	180	200	225	250	300	350	400	450	500	550	600
ØA	140	160	180	190	200	210	220	240	260	285	310	360	410	460	510	560	610	660
B	240	260	280	290	300	310	320	340	360	385	410	460	510	560	610	660	710	760
C	220	240	260	270	280	290	300	320	340	365	390	440	490	540	590	640	690	740

Konsol.- oder Fundamentplatte geschlossen

Best. Nr.: Future DW S 7 020

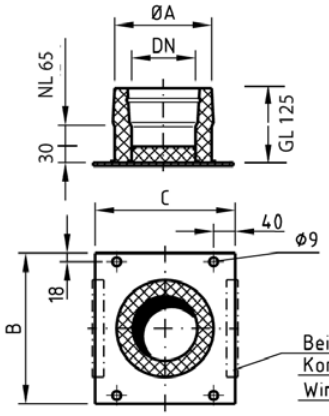

DN	80	100	120	130	140	150	160	180	200	225	250	300	350	400	450	500	550	600
ØA	140	160	180	190	200	210	220	240	260	285	310	360	410	460	510	560	610	660
B	240	260	280	290	300	310	320	340	360	385	410	460	510	560	610	660	710	760
C	220	240	260	270	280	290	300	320	340	365	390	440	490	540	590	640	690	740

NL = Nutzlänge / NL + 55 mm = ges. Länge

Rußtopf mit Ablauf

Best. Nr.: Future DW S 7 021

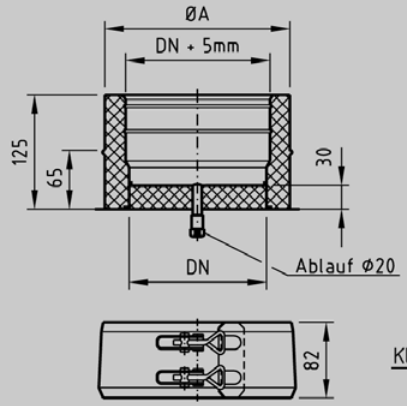

DN	80	100	120	130	140	150	160	180	200	225	250	300	350	400	450	500	550	600
ØA	140	160	180	190	200	210	220	240	260	285	310	360	410	460	510	560	610	660
B	57	70	80	90	95	100	110	120	130	150	165	195	225	260	290	320	350	380

Klemmband (separat zu bestellen)

Rußtopf geschlossen

Best. Nr.: Future DW S 7 022

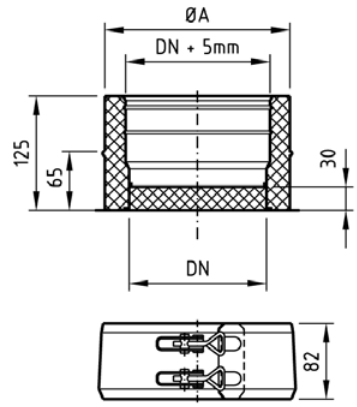

DN	80	100	120	130	140	150	160	180	200	225	250	300	350	400	450	500	550	600
ØA	140	160	180	190	200	210	220	240	260	285	310	360	410	460	510	560	610	660
B	57	70	80	90	95	100	110	120	130	150	165	195	225	260	290	320	350	380

Klemmband (separat zu bestellen)

Rohrelement mit Meßstutzen

Best. Nr.: Future DW S 7 048

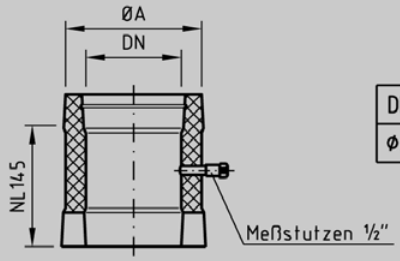

DN	80	100	120	130	140	150	160	180	200	225	250	300	350	400	450	500	550	600
ØA	140	160	180	190	200	210	220	240	260	285	310	360	410	460	510	560	610	660

Prüföffnung allround

Best. Nr.: Future DW S 7 023

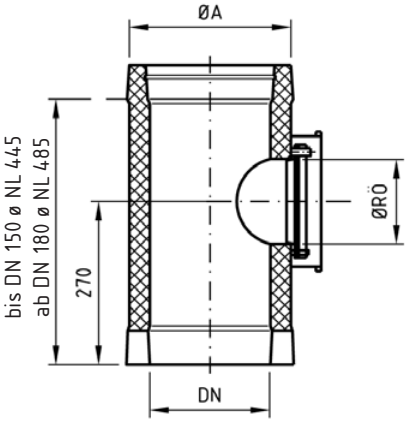

DN	80	100	130	150	180	200	250
ØA	140	160	190	210	240	260	310
ØRÖ	80	100	130	130	150	150	180

NL = Nutzlänge / NL + 55 mm = ges. Länge

Prüföffnung mit Deckel halbrund

Best. Nr.: Future DW S 7 025

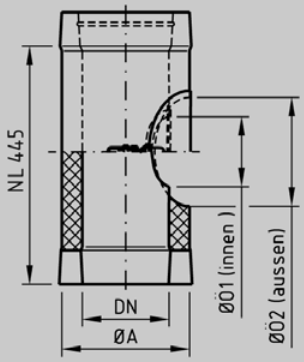

DN	80	100	120	130	140	150	160	180	200	225	250	300	350	400	450	500	550	600
ØA	140	160	180	190	200	210	220	240	260	285	310	360	410	460	510	560	610	660
ØÖ1	80	100	120	130	140	150												
ØÖ2	220	240	260	270	280	290												

Prüföffnung mit Kasten

Best. Nr.: Future DW S 7 026

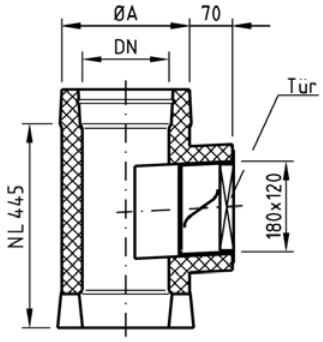

DN	120	130	140	150	160	180	200	225	250	300	350	400	450	500	550	600
ØA	180	190	200	210	220	240	260	285	310	360	410	460	510	560	610	660

Prüföffnung mit konischem Deckel

Best. Nr.: Future DW S 7 028

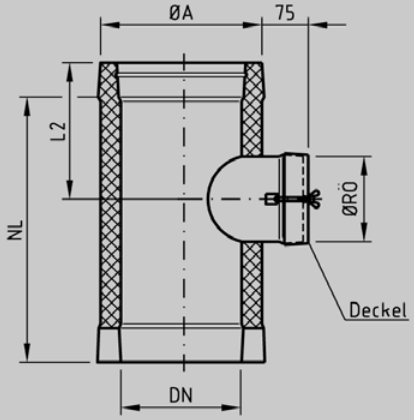

DN	80	100	120	130	140	150	160	180	200	225	250	300	350	400	450	500	550	600
ØA	140	160	180	190	200	210	220	240	260	285	310	360	410	460	510	560	610	660
NL	295		445															
L2	175		250															
ØRÖ	80	100	120	130	140	150												

Prüföffnung mit Quetschdeckel, max. 200°C

Best. Nr.: Future DW S 7 032

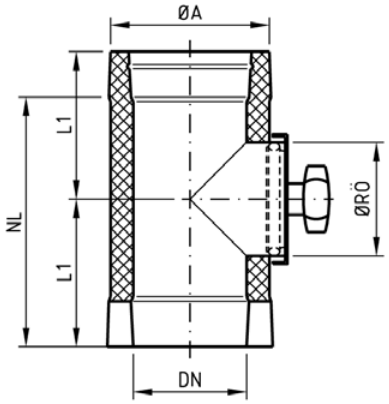

DN	80	100	120	130	140	150	160	180	200	225	250	300	350	400	450	500	550	600
ØA	140	160	180	190	200	210	220	240	260	285	310	360	410	460	510	560	610	660
NL	295		445															
L1	175		250															
ØRÖ	80	100	120	130	140	150												

NL = Nutzlänge / NL + 55 mm = ges. Länge

Feuerungsanschluß 87° (90°)

Best. Nr.: Future DW S 7 037

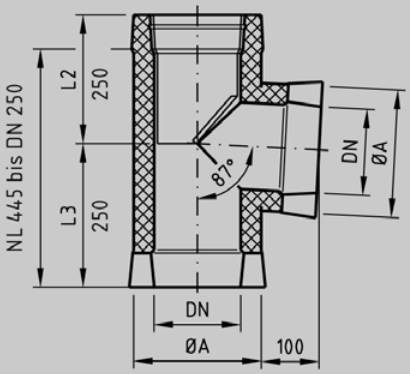

DN	80	100	120	130	140	150	160	180	200	225	250	300	350	400	450	500	550	600
øA	140	160	180	190	200	210	220	240	260	285	310	360	410	460	510	560	610	660
NL	445											495		595		745	795	845
L2	250											275		325		400	425	450
L3	250											275		325		400	425	450

Feuerungsanschluß 45°

Best. Nr.: Future DW S 7 040

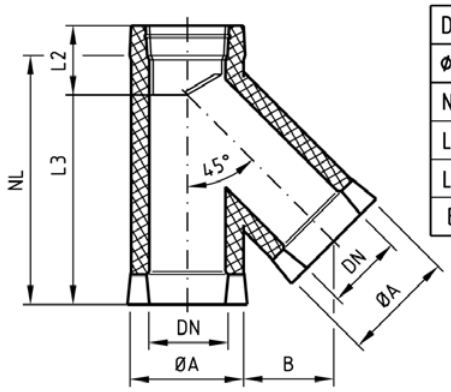

DN	80	100	120	130	140	150	160	180	200	225	250	300	350	400	450	500	550	600
ØA	140	160	180	190	200	210	220	240	260	285	310	360	410	460	510	560	610	660
NL	455	480	510	525	535	555	565	595	625	655	695	765	835	905	975	1045	1115	1130
L2	130	137	140	145	145	150	150	155	160	160	170	180	190	200	210	220	230	240
L3	380	398	425	435	445	460	470	495	520	550	580	640	700	760	820	880	940	945
B	150	157	165	167	170	175	180	185	192	200	210	230	245	265	280	300	315	335

P-F-Kombi 87° (90°)

Best. Nr.: Future DW S 7 024

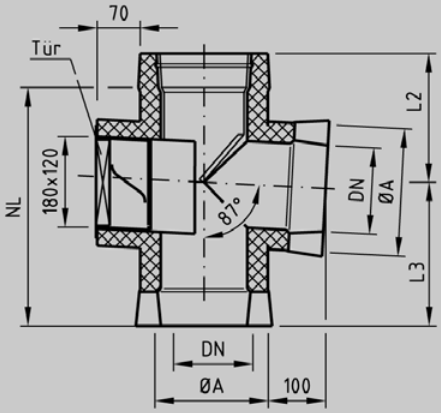

DN	80	100	120	130	140	150	160	180	200	225	250	300	350	400	450	500	550	600
øA	140	160	180	190	200	210	220	240	260	285	310	360	410	460	510	560	610	660
NL	445											495		595		745	795	845
L2	250											275		325		400	425	450
L3	250											275		325		400	425	450

Rohrelement mit Ablauf, für senkrechten Einbau

Best. Nr.: Future DW S 7 174

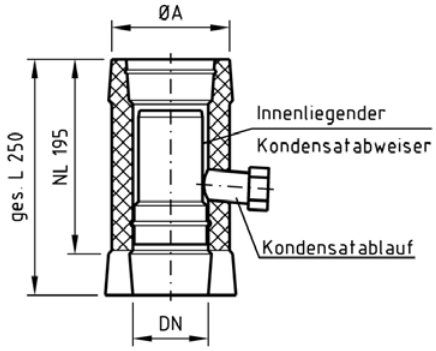

DN	80	100	120	130	140	150	160	180	200	225	250	300	350	400	450	500	550	600
ØA	140	160	180	190	200	210	220	240	260	285	310	360	410	460	510	560	610	660

NL = Nutzlänge / NL + 55 mm = ges. Länge

Bogen 15° ; 30° ; 45°

Best. Nr.: Future DW **S 7 055** (15°) **S 7 056** (30°) **S 7 057** (45°)

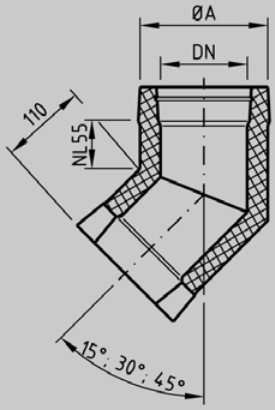

DN	80	100	120	130	140	150	160	180	200	225	250	300	350	400	450	500	550	600
ØA	140	160	180	190	200	210	220	240	260	285	310	360	410	460	510	560	610	660

Einbaumaße für Bögen 15°; 30°; 45°

Bogen 15° **S 7 055**

DN	80	100	120	130	140	150	160	180	200	225	250	300	350	400	450	500	550	600
ØA	140	160	180	190	200	210	220	240	260	285	310	360	410	460	510	560	610	660
A	47	48	49	49	50	50	50	51	52	52	53	55	57	58	60	62	63	65
B	361	366	371	374	376	379	381	386	392	398	405	418	430	443	456	469	482	495
C	31	31	32	32	32	32	32	33	33	33	34	35	35	36	37	38	39	40
D	17	17	17	17	18	18	18	18	19	19	20	20	21	22	23	24	25	25
E	181	184	186	188	189	190	192	194	197	200	203	210	216	223	229	236	242	249
F	179	182	185	186	187	188	190	192	195	198	201	208	214	221	227	234	240	247

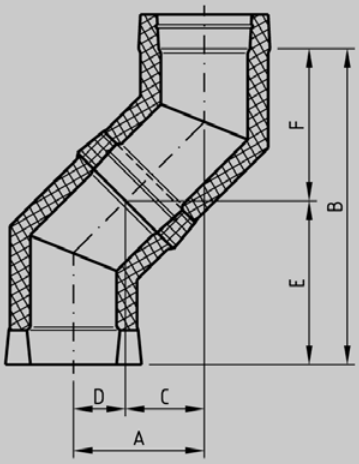

Bogen 30° **S 7 056**

DN	80	100	120	130	140	150	160	180	200	225	250	300	350	400	450	500	550	600
ØA	140	160	180	190	200	210	220	240	260	285	310	360	410	460	510	560	610	660
A	101	104	107	108	109	111	112	115	117	121	124	131	137	144	151	158	164	171
B	378	388	398	403	408	413	418	428	438	450	463	488	513	538	563	588	613	638
C	64	66	67	68	68	69	70	71	72	74	76	79	82	86	89	93	96	99
D	37	38	40	40	41	42	42	44	45	47	48	52	55	58	62	65	68	72
E	193	198	203	205	208	210	213	218	223	229	235	248	260	273	285	298	310	323
F	185	190	195	198	200	203	205	210	215	222	228	240	253	265	278	290	303	315

Bogen 45° **S 7 057**

DN	80	100	120	130	140	150	160	180	200	225	250	300	350	400	450	500	550	600
ØA	140	160	180	190	200	210	220	240	260	285	310	360	410	460	510	560	610	660
A	158	164	169	172	175	178	181	187	193	200	207	222	237	251	266	281	295	310
B	381	395	409	416	423	430	437	451	466	483	501	536	572	607	642	678	713	748
C	98	101	104	106	107	109	110	113	116	120	123	131	138	145	152	160	167	174
D	59	62	65	67	68	70	71	74	77	81	84	92	99	106	114	121	128	136
E	198	205	213	216	220	223	227	234	241	250	258	276	294	312	329	347	365	382
F	182	189	196	200	203	207	211	218	225	234	242	260	278	295	313	331	348	366

NL = Nutzlänge / NL + 55 mm = ges. Länge

Bogen 87° (90°) ohne Reinigung

Best. Nr.: Future DW S 7 062

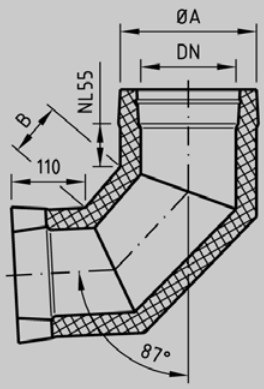

DN	80	100	120	130	140	150	160	180	200	225	250	300	350	400	450	500	550	600
ØA	140	160	180	190	200	210	220	240	260	285	310	360	410	460	510	560	610	660
B	80													100				

Bogen 87° (90°) mit konischem Deckel

Best. Nr.: Future DW S 7 064

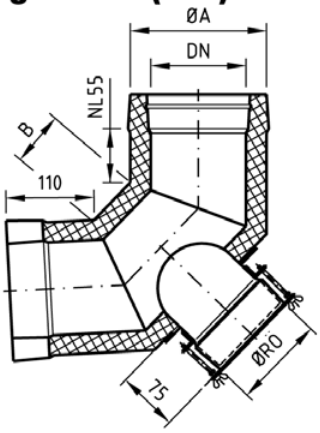

DN	80	100	120	130	140	150	160	180	200	225	250	300	350	400	450	500	550	600
ØA	140	160	180	190	200	210	220	240	260	285	310	360	410	460	510	560	610	660
ØRÖ	80	100	120	130	140	150												
B	80													100				

Bogen 87° (90°) mit Reinigung

Best. Nr.: Future DW S 7 065

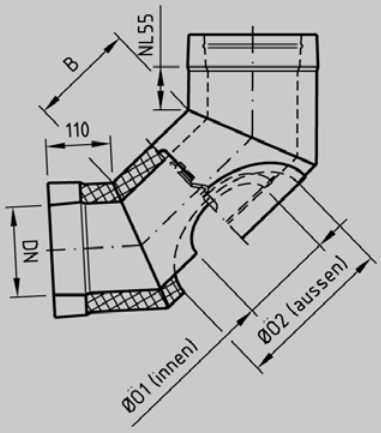

DN	80	100	120	130	140	150	160	180	200	225	250	300	350	400	450	500	550	600
ØA	140	160	180	190	200	210	220	240	260	285	310	360	410	460	510	560	610	660
B	190	195	200	200	200	200	195	180	165	145	125	85		100				
ØÖ1	80	100	120	130	140	150												
ØÖ2	220	245	260	270	280	290												

Bogen 87° (90°) mit Quetschdeckel, max. 200°C

Best. Nr.: Future DW S 7 066

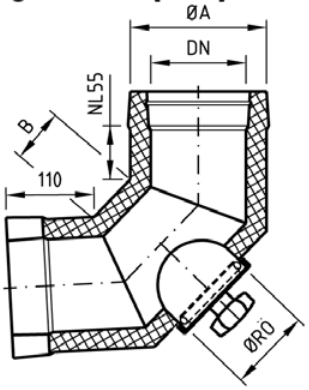

DN	80	100	120	130	140	150	160	180	200	225	250	300	350	400	450	500	550	600
ØA	140	160	180	190	200	210	220	240	260	285	310	360	410	460	510	560	610	660
ØRÖ	80	100	120	130	140	150												
B	80													100				

NL = Nutzlänge / NL + 55 mm = ges. Länge

Einbaumaße für Bögen 87°

S 7 062
S 7 064
S 7 066

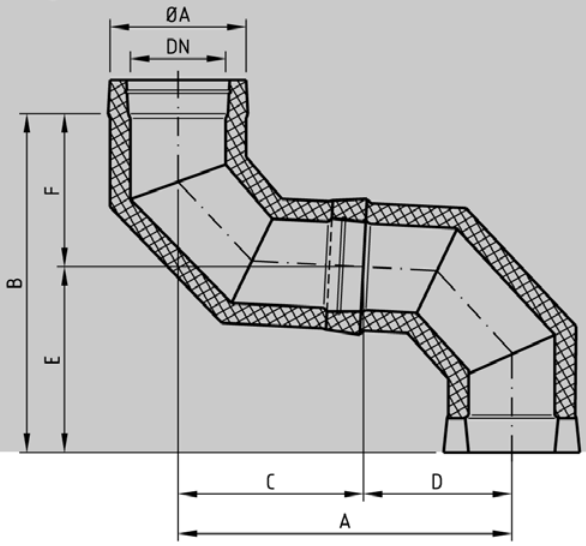

Bogen 87° ohne Reinigung, mit konischem Deckel, mit Quetschdeckel

DN	80	100	120	130	140	150	160	180	200	225	250	300	350	400	450	500	550	600
ØA	140	160	180	190	200	210	220	240	260	285	310	360	410	460	510	560	610	660
A	408	427	446	455	465	474	484	503	522	545	569	616	664	739	786	833	881	928
B	430	449	469	479	489	499	509	529	549	574	599	649	699	778	828	878	928	978
C	231	241	250	255	260	265	269	279	288	300	312	336	359	397	420	444	468	492
D	176	186	195	200	205	210	214	224	233	245	257	281	304	342	365	389	413	437
E	241	251	261	266	271	276	281	291	301	313	326	351	376	415	440	465	490	515
F	189	199	209	214	219	224	229	239	249	261	274	299	324	363	388	413	438	463

Einbaumaße für Bogen 87° mit Reinigung

S 7 065

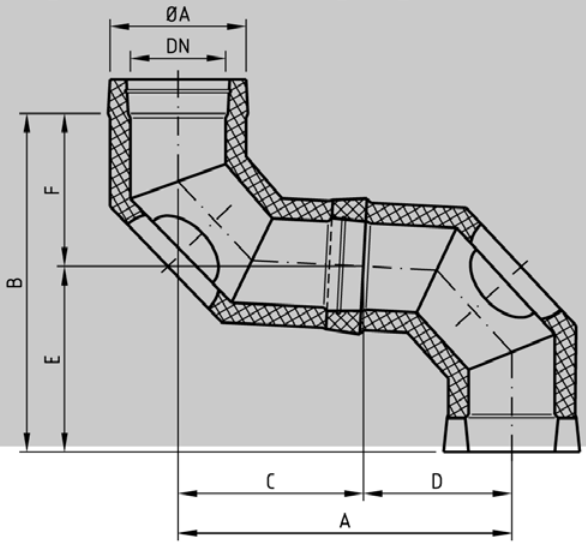

Bogen 87° mit Reinigung

DN	80	100	120	130	140	150	160	180	200	225	250	300	350	400	450	500	550	600
ØA	140	160	180	190	200	210	220	240	260	285	310	360	410	460	510	560	610	660
A	559	585	611	620	630	639	642	640	639	631	631	623	671	739	786	833	881	928
B	589	616	644	654	664	673	676	674	673	669	665	656	706	778	828	878	928	978
C	307	320	333	338	342	347	348	348	347	341	343	339	363	397	420	444	468	492
D	252	265	278	283	287	292	293	293	292	290	288	284	308	342	365	389	413	437
E	321	334	348	353	358	363	364	363	362	360	358	354	379	415	440	465	490	515
F	268	282	396	301	306	311	312	311	310	308	306	302	327	363	388	413	438	463

NL = Nutzlänge / NL + 55 mm = ges. Länge

Übergang DW/EW

Best. Nr.: Future DW S 7 051

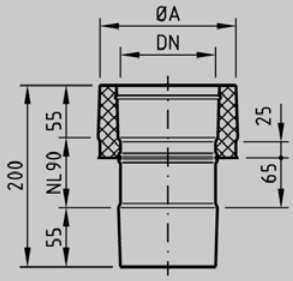

DN	80	100	120	130	140	150	160	180	200	225	250	300	350	400	450	500	550	600
ØA	140	160	180	190	200	210	220	240	260	285	310	360	410	460	510	560	610	660

Übergang DW/EW incl. doppeltem Wandfutter

Best. Nr.: Future DW S 7 053

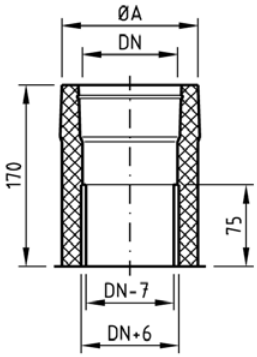

DN	80	100	120	130	140	150	160	180	200	225	250	300	350	400	450	500	550	600
ØA	140	160	180	190	200	210	220	240	260	285	310	360	410	460	510	560	610	660

Rosette

Best. Nr.: Future DW S 7 043

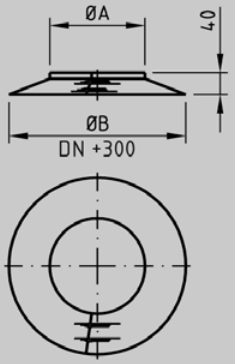

DN	80	100	120	130	140	150	160	180	200	225	250	300	350	400	450	500	550	600
ØA	140	160	180	190	200	210	220	240	260	285	310	360	410	460	510	560	610	660
ØB	380	400	420	430	440	450	460	480	500	525	550	600	650	700	750	800	850	900

Rohr 530mm kürzbar incl. doppeltemWandfutter bündig

Best. Nr.: Future DW S 7 034

DN	80	100	120	130	140	150	160	180	200	225	250	300	350	400	450	500	550	600
ØA	140	160	180	190	200	210	220	240	260	285	310	360	410	460	510	560	610	660

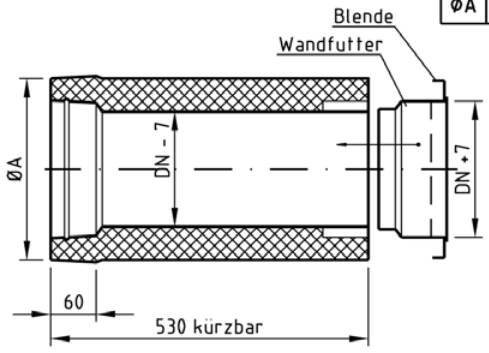

NL = Nutzlänge / NL + 55 mm = ges. Länge

Dachdurchführung, flach incl. Regenabweiser

Best. Nr.: Future DW S 7 086

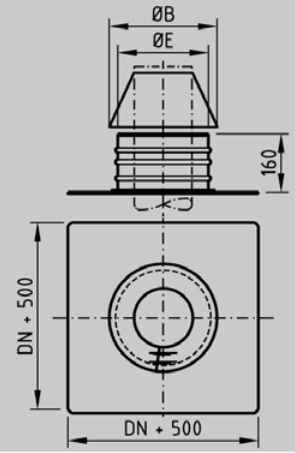

DN	80	100	120	130	140	150	160	180	200	225	250	300	350	400	450	500	550	600
ØA	140	160	180	190	200	210	220	240	260	285	310	360	410	460	510	560	610	660
ØB	330	350	370	380	390	400	410	430	450	475	500	550	600	650	700	750	800	850
ØE	180	200	220	230	240	250	260	280	300	325	350	400	450	500	550	600	650	700

Dachdurchführung 5° - 25° incl. Regenabweiser

Best. Nr.: Future DW S 7 087

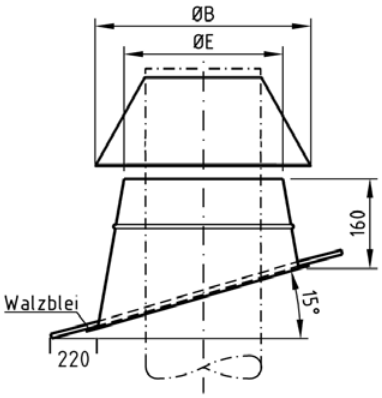

DN	80	100	120	130	140	150	160	180	200	225	250	300	350	400	450	500	550	600
ØA	140	160	180	190	200	210	220	240	260	285	310	360	410	460	510	560	610	660
ØB	330	350	370	380	390	400	410	430	450	475	500	550	600	650	700	750	800	850
ØE	180	200	220	230	240	250	260	280	300	325	350	400	450	500	550	600	650	700

Dachdurchführung 26° - 45° incl. Regenabweiser

Best. Nr.: Future DW S 7 088

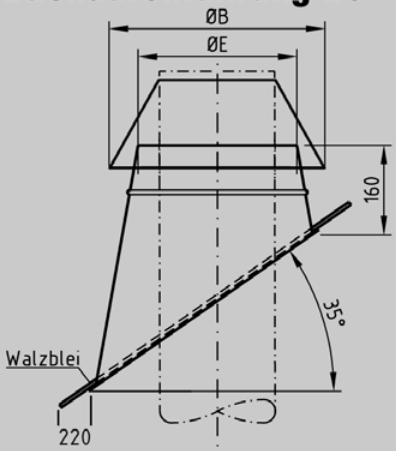

DN	80	100	120	130	140	150	160	180	200	225	250	300	350	400	450	500	550	600
ØA	140	160	180	190	200	210	220	240	260	285	310	360	410	460	510	560	610	660
ØB	330	350	370	380	390	400	410	430	450	475	500	550	600	650	700	750	800	850
ØE	180	200	220	230	240	250	260	280	300	325	350	400	450	500	550	600	650	700

NL = Nutzlänge / NL + 55 mm = ges. Länge

Fußteil hinterlüftet rund, incl. Regenkragen

Best. Nr.: Future DW S 7 177

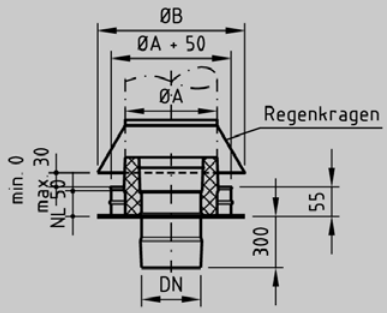

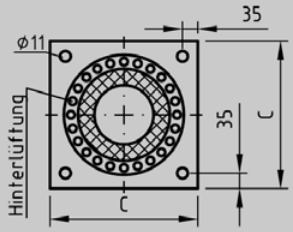

DN	80	100	120	130	140	150	160	180	200	225	250	300	350	400	450	500	550	600
ØA	140	160	180	190	200	210	220	240	260	285	310	360	410	460	510	560	610	660
ØB	230	250	270	280	290	300	310	330	350	375	400	450	500	550	600	650	700	750
C	290	310	330	340	350	360	370	390	410	435	460	510	560	610	660	710	760	810

Schiebestück

Best. Nr.: Future DW S 7 050

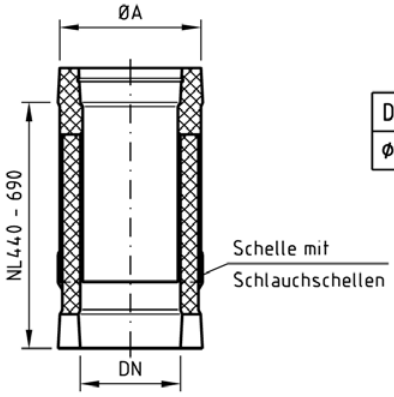

DN	80	100	120	130	140	150	160	180	200	225	250	300	350	400	450	500	550	600
ØA	140	160	180	190	200	210	220	240	260	285	310	360	410	460	510	560	610	660

Mündungsabschluß

Best. Nr.: Future DW S 7 089

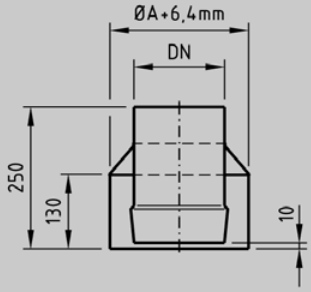

DN	80	100	120	130	140	150	160	180	200	225	250	300	350	400	450	500	550	600
ØA	140	160	180	190	200	210	220	240	260	285	310	360	410	460	510	560	610	660

Zwischenstütze mit Abkantung

Best. Nr.: Future DW S 7 091

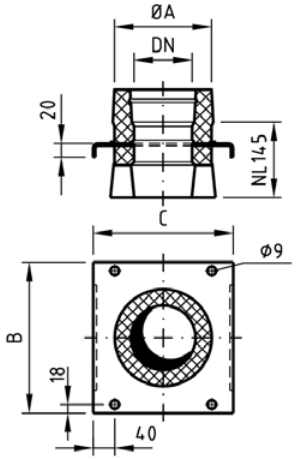

DN	80	100	120	130	140	150	160	180	200	225	250	300	350	400	450	500	550	600
ØA	140	160	180	190	200	210	220	240	260	285	310	360	410	460	510	560	610	660
B	240	260	280	290	300	310	320	340	360	385	410	460	510	560	610	660	710	760
C	220	240	260	270	280	290	300	320	340	365	390	440	490	540	590	640	690	740
t	1,5												2,0					

NL = Nutzlänge / NL + 55 mm = ges. Länge

Konsole verstellbar (50-100mm)

Best. Nr.: Future DW S 7 093

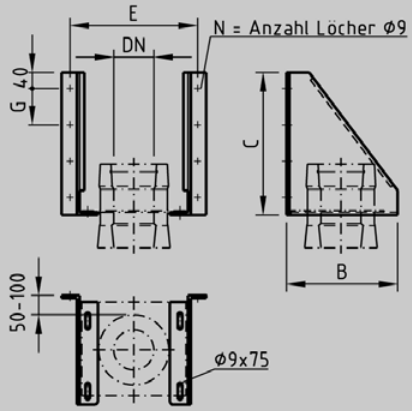

DN	80	100	120	130	140	150	160	180	200	225	250	300	350	400	450	500	550	600
øA	140	160	180	190	200	210	220	240	260	285	310	360	410	460	510	560	610	660
B	275	295	315	325	335	345	355	375	395	420	445	495	545	595	645	695	745	795
C	330	350	380	390	400	410	420	440	460	485	510	560	610	660	710	760	810	860
E	298	318	338	348	358	368	378	398	418	443	468	518	568	618	670	720	770	820
G	83	90	100	103	107	110	113	120	127	135	143	160	76	83	90	97	104	111
N	4												8					

Konsole mit Verlängerung 50-250mm

Best. Nr.: Future DW S 7 094

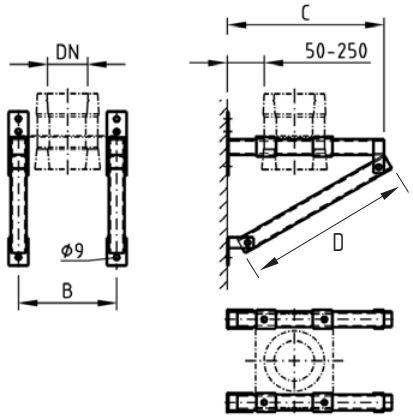

DN	80	100	120	130	140	150	160	180	200	225	250	300	350	400	450	500	550	600
ø A	140	160	180	190	200	210	220	240	260	285	310	360	410	460	510	560	610	660
B	204	224	244	254	264	274	284	304	324	349	374	424	474	524	574	624	674	724
C	475	525	525	525	535	545	555	575	595	645	645	695	745	795	845	895	945	995
D	550	600	600	600	610	620	630	650	670	720	720	770	820	870	920	970	1020	1070

Konsole mit Verlängerung 50-400mm

Best. Nr.: Future DW S 7 095

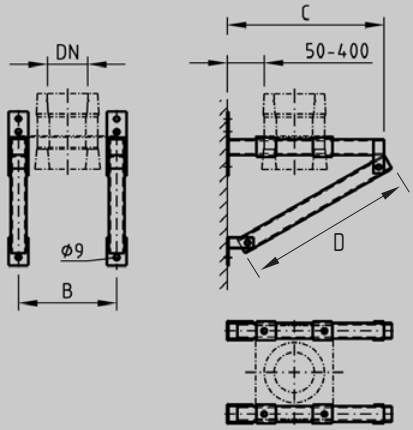

DN	80	100	120	130	140	150	160	180	200	225	250	300	350	400	450	500	550	600
ø A	140	160	180	190	200	210	220	240	260	285	310	360	410	460	510	560	610	660
B	204	224	244	254	264	274	284	304	324	349	374	424	474	524	574	624	674	724
C	625	675	675	675	685	695	705	725	745	795	795	845	895	945	995	1045	1095	1145
D	700	750	750	750	760	770	780	800	820	870	870	920	970	1020	1070	1120	1170	1220

Konsole mit Verlängerung 50-600mm

Best. Nr.: Future DW S 7 096

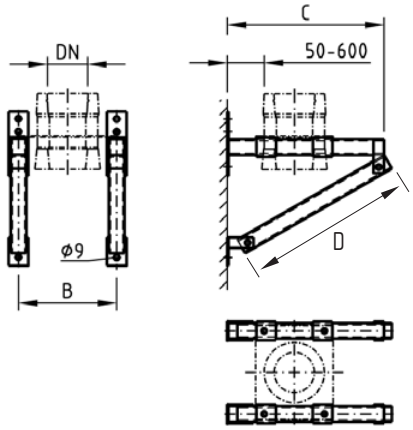

DN	80	100	120	130	140	150	160	180	200	225	250	300	350	400	450	500	550	600
ø A	140	160	180	190	200	210	220	240	260	285	310	360	410	460	510	560	610	660
B	204	224	244	254	264	274	284	304	324	349	374	424	474	524	574	624	674	724
C	825	875	875	875	885	895	905	925	945	995	995	1045	1095	1145	1195	1245	1295	1345
D	900	950	950	950	960	970	970	1000	1020	1070	1120	1170	1220	1270	1320	1370	1420	1470

NL = Nutzlänge / NL + 55 mm = ges. Länge

Wandhalter, verstellbar

Best. Nr.: Future DW S 7 103

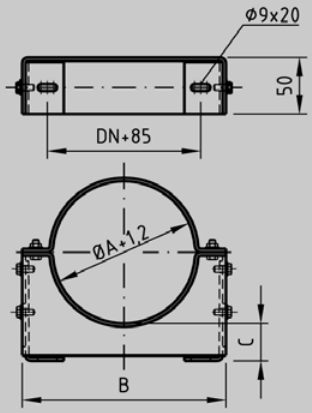

DN	80	100	120	130	140	150	160	180	200	225	250	300	350	400	450	500	550	600
ØA	140	160	180	190	200	210	220	240	260	285	310	360	410	460	510	560	610	660
B	214	234	254	264	274	284	294	314	334	359	384	436	486	536	586	636	686	736
C	50-85			50-100														

Wandhalter mit Verlängerung

Best. Nr.: Future DW S 7 104 S 7 105 S 7 106

Verl. 50-250 Verl. 50-400 Verl. 50-600

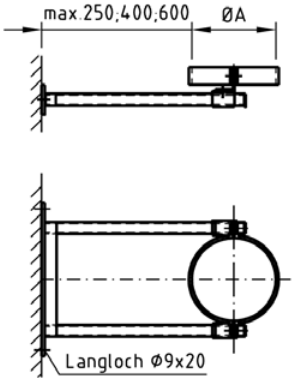

DN	80	100	120	130	140	150	160	180	200	225	250	300	350	400	450	500	550	600
ØA	140	160	180	190	200	210	220	240	260	285	310	360	410	460	510	560	610	660

Verlängerung für Wandhalter

Best. Nr.: Future DW S 7 107 S 7 108

Verl. 150-250 Verl. 250-400

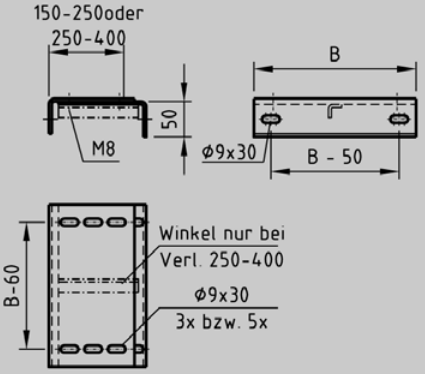

DN	80	100	120	130	140	150	160	180	200	225	250	300	350	400	450	500	550	600
ØA	140	160	180	190	200	210	220	240	260	285	310	360	410	460	510	560	610	660
B	230	250	270	280	290	300	310	330	350	375	400	450	500	550	600	650	700	750

Verlängerung für Wandhalter 70 mm - 105 mm

Best. Nr.: Future DW S 7 109

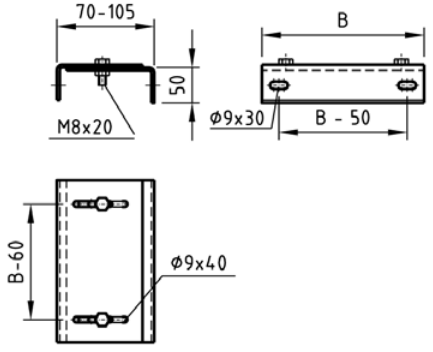

DN	80	100	120	130	140	150	160	180	200	225	250	300	350	400	450	500	550	600
ØA	140	160	180	190	200	210	220	240	260	285	310	360	410	460	510	560	610	660
B	230	250	270	280	290	300	310	330	350	375	400	450	500	550	600	650	700	750

NL = Nutzlänge / NL + 55 mm = ges. Länge

Verlängerung für Konsole

Best. Nr.: Future DW S 7 097 S 7 098

Verl. 150-250 Verl. 250-400

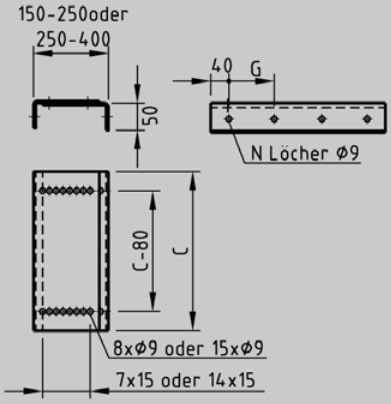

DN	80	100	120	130	140	150	160	180	200	225	250	300	350	400	450	500	550	600
øA	140	160	180	190	200	210	220	240	260	285	310	360	410	460	510	560	610	660
C	330	350	380	390	400	410	420	440	460	485	510	560	610	660	710	760	810	860
G	83	90	100	103	107	110	113	120	127	135	143	160	76	83	90	97	104	111
N	4												8					

Verlängerung für Konsolen 70 mm - 110 mm

Best. Nr.: Future DW S 7 099

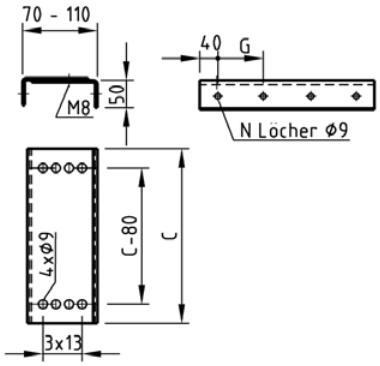

DN	80	100	120	130	140	150	160	180	200	225	250	300	350	400	450	500	550	600
øA	140	160	180	190	200	210	220	240	260	285	310	360	410	460	510	560	610	660
C	330	350	380	390	400	410	420	440	460	485	510	560	610	660	710	760	810	860
G	83	90	100	103	107	110	113	120	127	135	143	160	76	83	90	97	104	111
N	4												8					

Seilabspannschelle

Best. Nr.: Future DW S 7 128

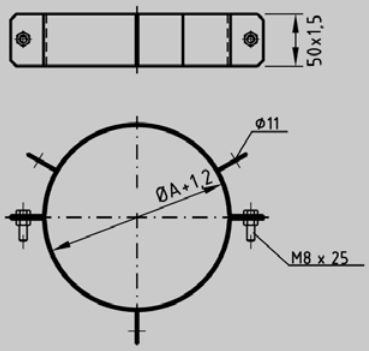

DN	80	100	120	130	140	150	160	180	200	225	250	300	350	400	450	500	550	600
øA	140	160	180	190	200	210	220	240	260	285	310	360	410	460	510	560	610	660

Sparrenhalter

Best. Nr.: Future DW S 7 129

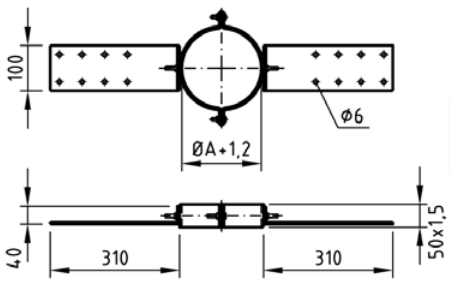

DN	80	100	120	130	140	150	160	180	200	225	250	300	350	400	450	500	550	600
øA	140	160	180	190	200	210	220	240	260	285	310	360	410	460	510	560	610	660

NL = Nutzlänge / NL + 55 mm = ges. Länge

Klemmband

Best. Nr.: Future DW S 7 122

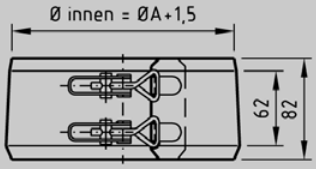

DN	80	100	120	130	140	150	160	180	200	225	250	300	350	400	450	500	550	600
ØA	140	160	180	190	200	210	220	240	260	285	310	360	410	460	510	560	610	660

In senkrechten Leitungen Klemmband ab DN 400 benutzen.

In schrägen und waagerechten Leitungen Klemmband ab DN 80 benutzen.

Fußteil mit Auflageplatte rund bzw. oval

Best. Nr.: Future DW S 7 146

DN	80	100	120	130	140	150	160	180	200	225	250	300	350	400	450	500	550	600
ØA	140	160	180	190	200	210	220	240	260	285	310	360	410	460	510	560	610	660
ØB	nach Kundenangabe, auf Wunsch auch oval																	
C	DN+160, oder nach Kundenwunsch gegen Aufpreis																	

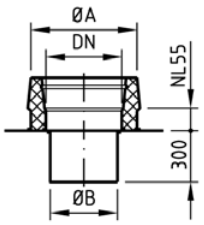

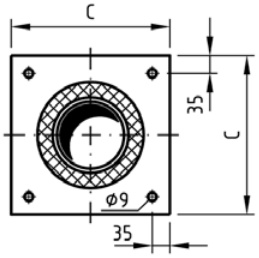

Fußteil mit Auflageplatte rechteckig bzw. abgerundet

Best. Nr.: Future DW S 7 148

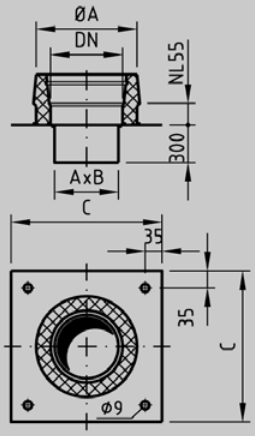

DN	80	100	120	130	140	150	160	180	200	225	250	300	350	400	450	500	550	600
ØA	140	160	180	190	200	210	220	240	260	285	310	360	410	460	510	560	610	660
AxB	nach Kundenangabe, auf Wunsch auch mit abgerundeten Ecken																	
C	DN+160, oder nach Kundenwunsch gegen Aufpreis																	

NL = Nutzlänge / NL + 55 mm = ges. Länge

Blinddeckel Isoliert für DW/EW

Best. Nr.: Future DW S 7 190

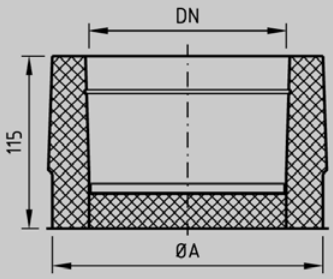

DN	80	100	120	130	140	150	160	180	200	225	250	300	350	400	450	500	550	600
ØA	140	160	180	190	200	210	220	240	260	285	310	360	410	460	510	560	610	660

Konsole aus Vierkant 340, 440, 540mm

Best. Nr.: Future DW S 7 194 (340 lang) **S 7 195** (440 lang) **S 7 196** (540 lang)

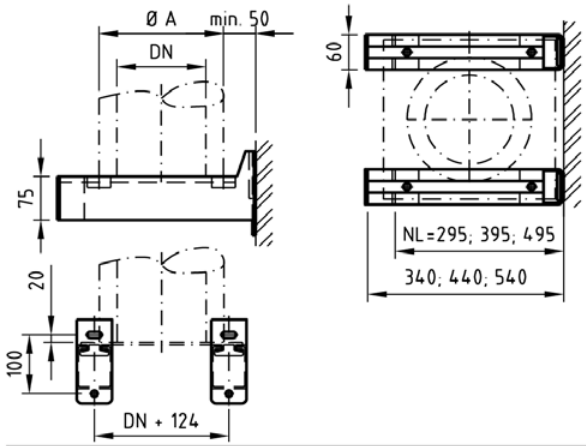

DN	80	100	120	130	140	150	160	180	200	225	250	300	350
ØA	140	160	180	190	200	210	220	240	260	285	310	360	410
L	540mm												
L	440mm												
L	340mm												

Blende 0°; 1- oder 2-teilig

Best. Nr.: Future DW S 7 045

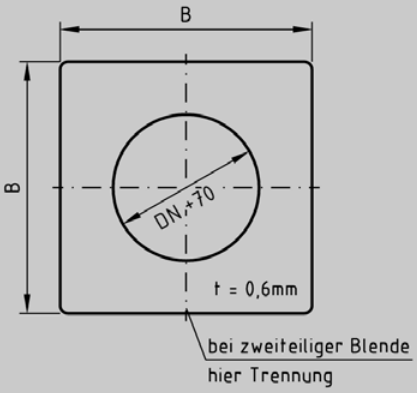

DN	80	100	120	130	140	150	160	180	200	225	250	300	350	400	450	500	550	600
ø A	140	160	180	190	200	210	220	240	260	285	310	360	410	460	510	560	610	660
B	350	370	390	400	410	420	430	450	470	495	520	570	620	670	720	770	820	870

Blende 1- oder 2-teilig für Schrägdach, bitte Gradzahl angeben

Best. Nr.: Future DW S 7 044

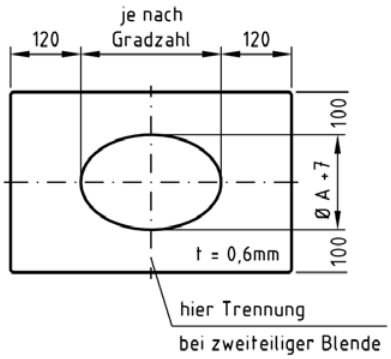

DN	80	100	120	130	140	150	160	180	200	225	250	300	350	400	450	500	550	600
ØA	140	160	180	190	200	210	220	240	260	285	310	360	410	460	510	560	610	660

NL = Nutzlänge / NL + 55 mm = ges. Länge

Blende hinterlüftet 0°; 1- oder 2-teilig

Best. Nr.: Future DW S 7 192

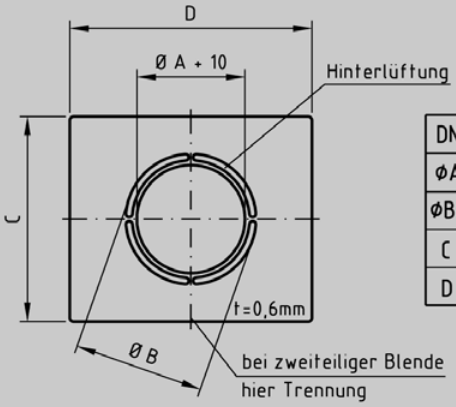

DN	80	100	120	130	140	150	160	180	200	225	250	300	350	400	450	500	550	600
ØA	140	160	180	190	200	210	220	240	260	285	310	360	410	460	510	560	610	660
ØB	200	220	240	250	260	270	280	300	320	345	370	420	470	520	570	620	670	720
C	350	370	390	400	410	420	430	450	470	495	520	570	620	670	720	770	820	870
D	390	410	430	440	450	460	470	490	510	535	560	610	660	710	760	810	860	910

Blende hinterlüftet, 1- oder 2-teilig für Schrägdach

Best. Nr.: Future DW S 7 193

bitte Gradzahl angeben

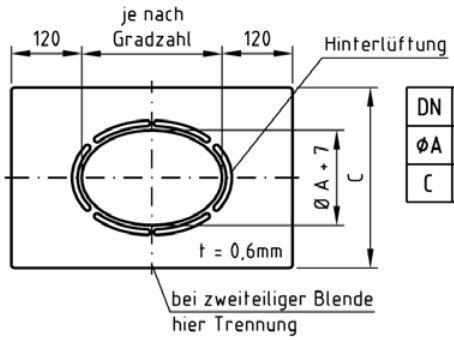

DN	80	100	120	130	140	150	160	180	200	225	250	300	350	400	450	500	550	600
ØA	140	160	180	190	200	210	220	240	260	285	310	360	410	460	510	560	610	660
C	350	370	390	400	410	420	430	450	470	495	520	570	620	670	720	770	820	870

Stützfuß geschlossen oder mit Kondensatablauf

Best. Nr.: Future DW S 7 016 (geschlossen) **S 7 017** (mit seitlichem Kondensatablauf)

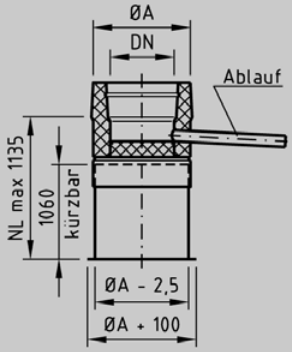

DN	80	100	120	130														
ØA	140	160	180	190	140	150	160	180	200	225	250	300	350	400	450	500	550	600
					200	210	220	240	260	285	310	360	410	460	510	560	610	660

NL = Nutzlänge / NL + 55 mm = ges. Länge