SANRO AQUA

Das feuchteunempfidliche Einsatzrohr
für niedrige Abgastemperaturen

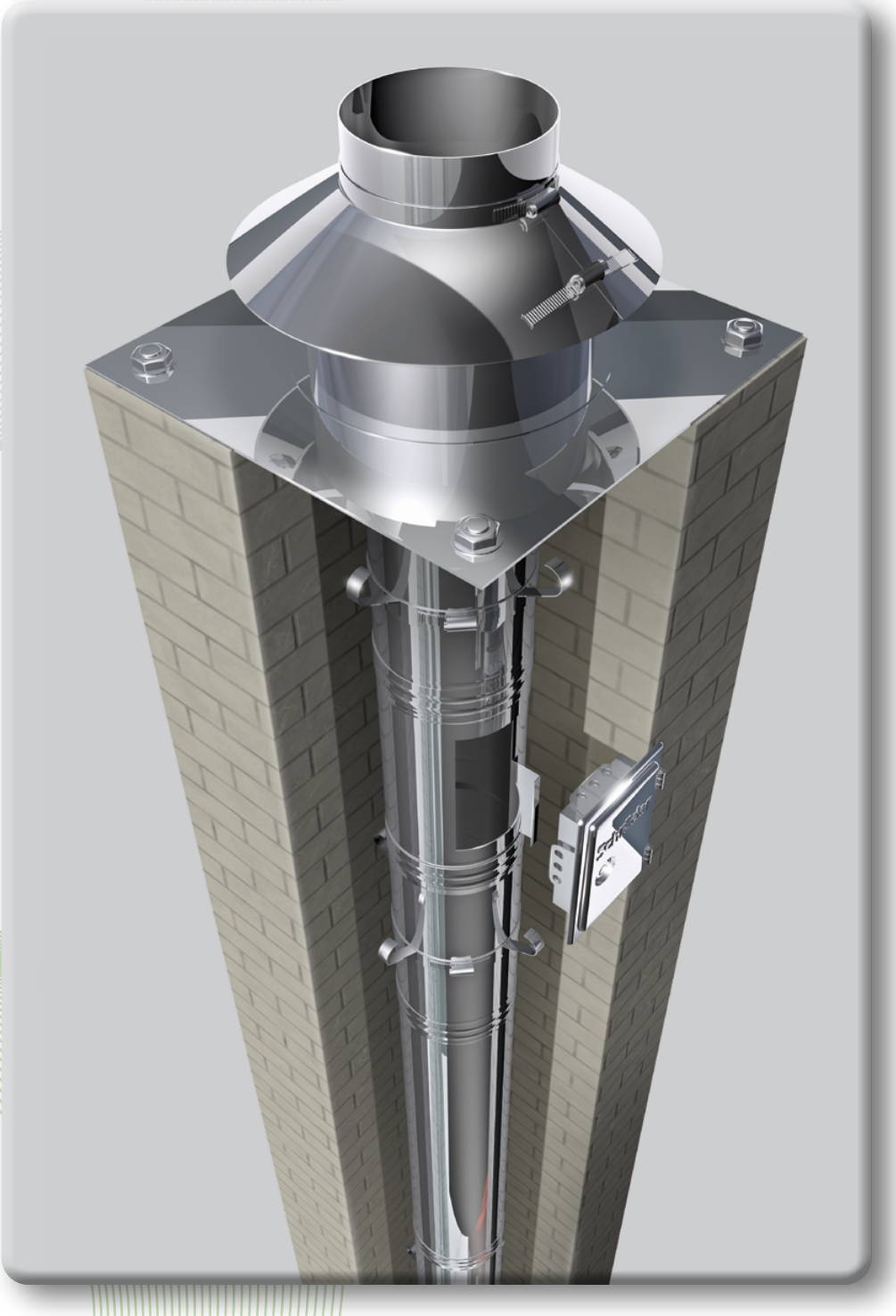

SCHRÄDER
ABGASTECHNOLOGIE

Schornsteinverzug

Erhöhte Anforderungen der DIN EN 13384 hinsichtlich der Feuchteunempfindlichkeit in Schornsteinanlagen erfordern technische Neuentwicklungen, die diesen Vorgaben entsprechen.

Das Komplettsystem Sanro-Aqua ist als Abgasleitung für Ihre Schornsteinsanierung bzw. Querschnittsanpassung beim Einbau neuer Heizungsanlagen geeignet, deren Abgastemperatur so niedrig liegt, dass sich der Taupunkt des Wasserdampfes innerhalb der Schornsteinanlage befindet.

Damit steht Ihnen ein modernes, feuchteunempfindliches Abgassystem aus Edelstahl V4A zur Verfügung, wobei die Wandstärke 0,6 mm bis Durchmesser 600 mm für alle Schornsteinelemente eingesetzt werden kann. Sämtliche Teile werden standardmäßig aus dem Werkstoff 1.4404 / 1.4571 gefertigt.

Die Feuchteunempfindlichkeit des Systems Sanro-Aqua wird neben der Verwendung von rostfreiem Edelstahl durch ein absolut passgenaues Verbindungssystem gewährleistet.

Speziell angepasste Steckverbindungen und eine ausreichende Stecktiefe ermöglichen die stabile Konstruktion des Abgassystems.

Zusätzlich verhindert das Einfügen einer Doppelsicke die Bildung von Dampfdiffusionen, eine Kapillarwirkung ist somit ausgeschlossen. Aus diesem Grund ist auch eine besondere Dichtung nicht erforderlich.

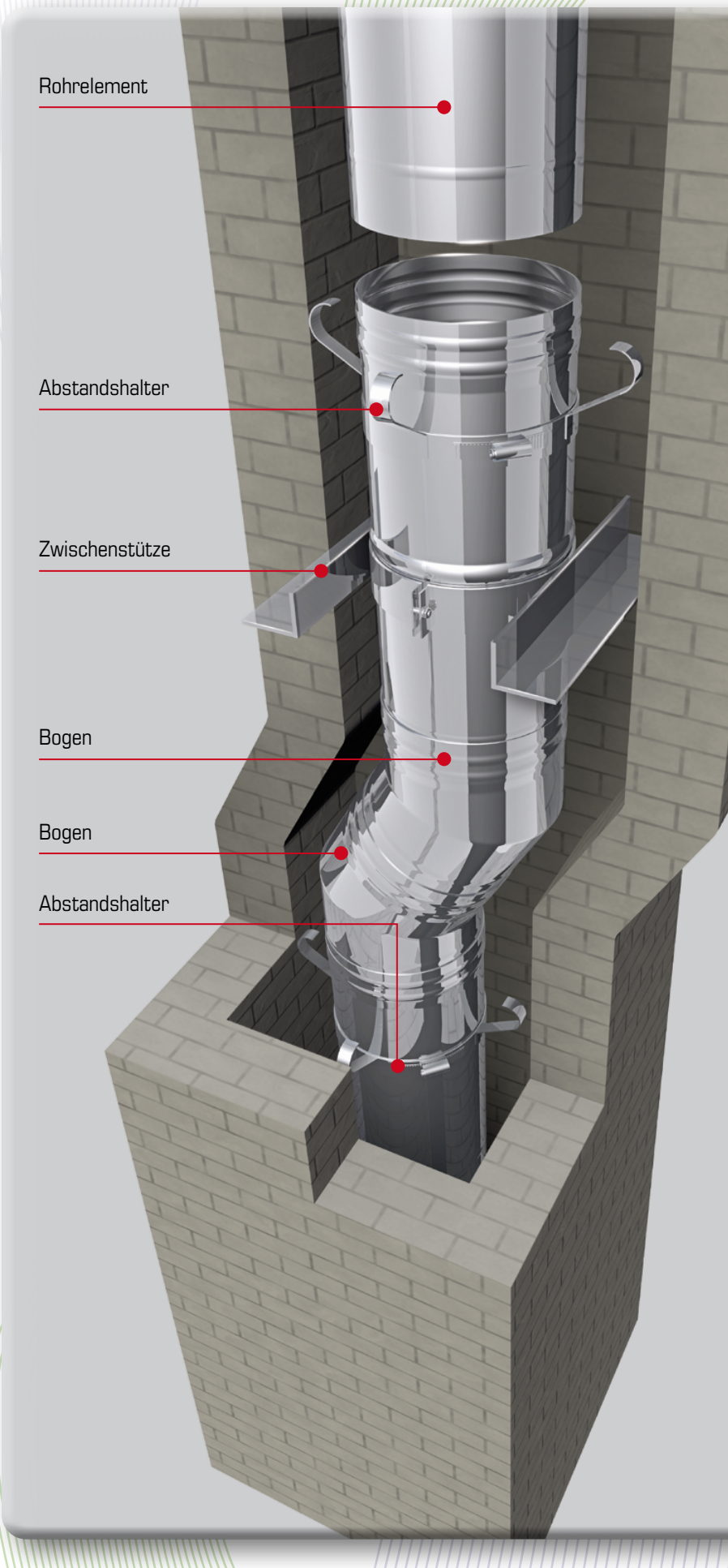

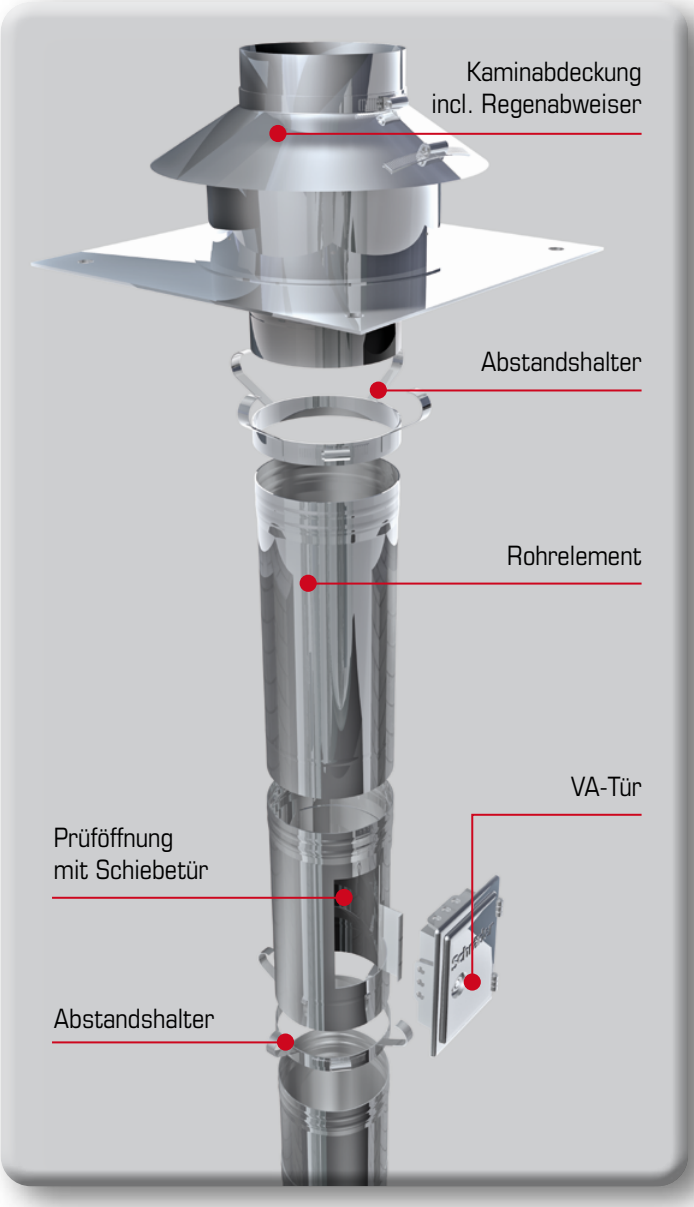
Kaminabdeckung
incl. Regenabweiser
Abstandshalter
Rohrelement
VA-Tür
Prüföffnung
mit Schiebetür
Abstandshalter

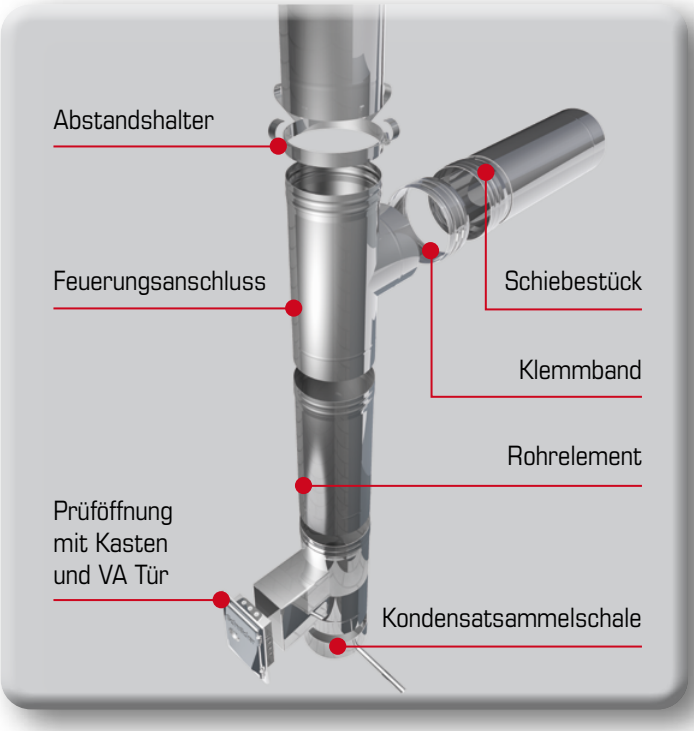
Abstandshalter
Feuerungsanschluss
Schiebestück
Klemmband
Rohrelement
Prüföffnung
mit Kasten
und VA Tür
Kondensatsammelschale

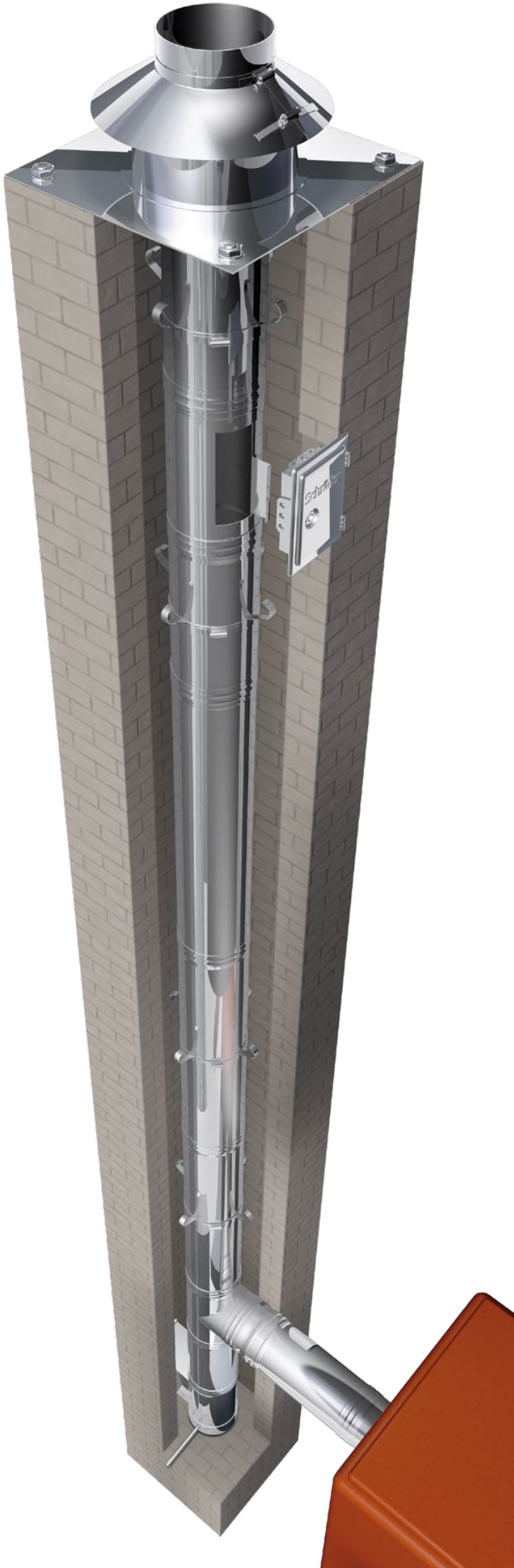

SCHON HEUTE
DIE ZUKUNFT

SCHRÄDER
ABGASTECHNOLOGIE

Der Name „Schräder“ steht für moderne Abgastechnik aus Edelstahl. In den letzten beiden Jahrzehnten hat das Unternehmen eine rasante Entwicklung erfahren und zählt zu den führenden Herstellern in Deutschland.

Schräders Entwicklungstätigkeit basiert seit jeher auf einem Konzept, das ökologisch sinnvolle und effiziente Produkte hervorbringt. Schräder übernimmt somit bereits seit Gründung des Unternehmens Verantwortung und sorgt für einen nachhaltigen Umgang mit unseren Ressourcen.

Schräders Motto „Schon heute die Zukunft“ begleitet das Unternehmen täglich: Schräder strebt danach, die Welt mit seinen Produkten nachhaltiger zu gestalten. Als Kunde können Sie durch den Einsatz der Schräder-Technologie die Umwelt schonen - Sie leisten damit schon heute einen Beitrag für eine lebenswerte Zukunft. Zum Beispiel gelingt Schräder das mit der **automatischen Drosselklappe Future OptiPa** sowie mit dem **Schräder Wärmetauscher TurbuFlex** und mit dem Einsatz der **Schräder Feinstaubfilter.**

Schräders innovative Technologien sorgen dafür, Emissionen zu mindern und tragen somit zum aktiven Umweltschutz bei. Ganz nebenbei reduzieren Sie außerdem Ihre laufenden Kosten. So fällt es Ihnen leicht, immer einen Schritt voraus zu sein!

Hemsack 11-13 · 59174 Kamen
Tel.: +49 (0) 23 07/9 73 00-0
Fax: +49 (0) 23 07/9 73 00-55 und +49 (0) 23 07/7 20 95
Kamen: kamen@schraeder.com

Neue Siedlung 1 · 04509 Schönwölkau, OT Badrina
Tel.: +49 (0) 3 42 08/7 41-0
Fax: +49 (0) 3 42 08/7 41-19
Badrina: badrina@schraeder.com

www.schraeder.com

Technische Änderungen und Irrtümer vorbehalten. Abbildungen dienen lediglich der Veranschaulichung, ein Rechtsanspruch lässt sich nicht ableiten. Keine Haftung für Druckfehler. Es besteht kein Anspruch auf Vollständigkeit und Richtigkeit. (Stand: 08/2020)