FUTURE-Refine

Der Feinstaubabscheider für Ihre Holzfeuerung mit DIBt Zulassung

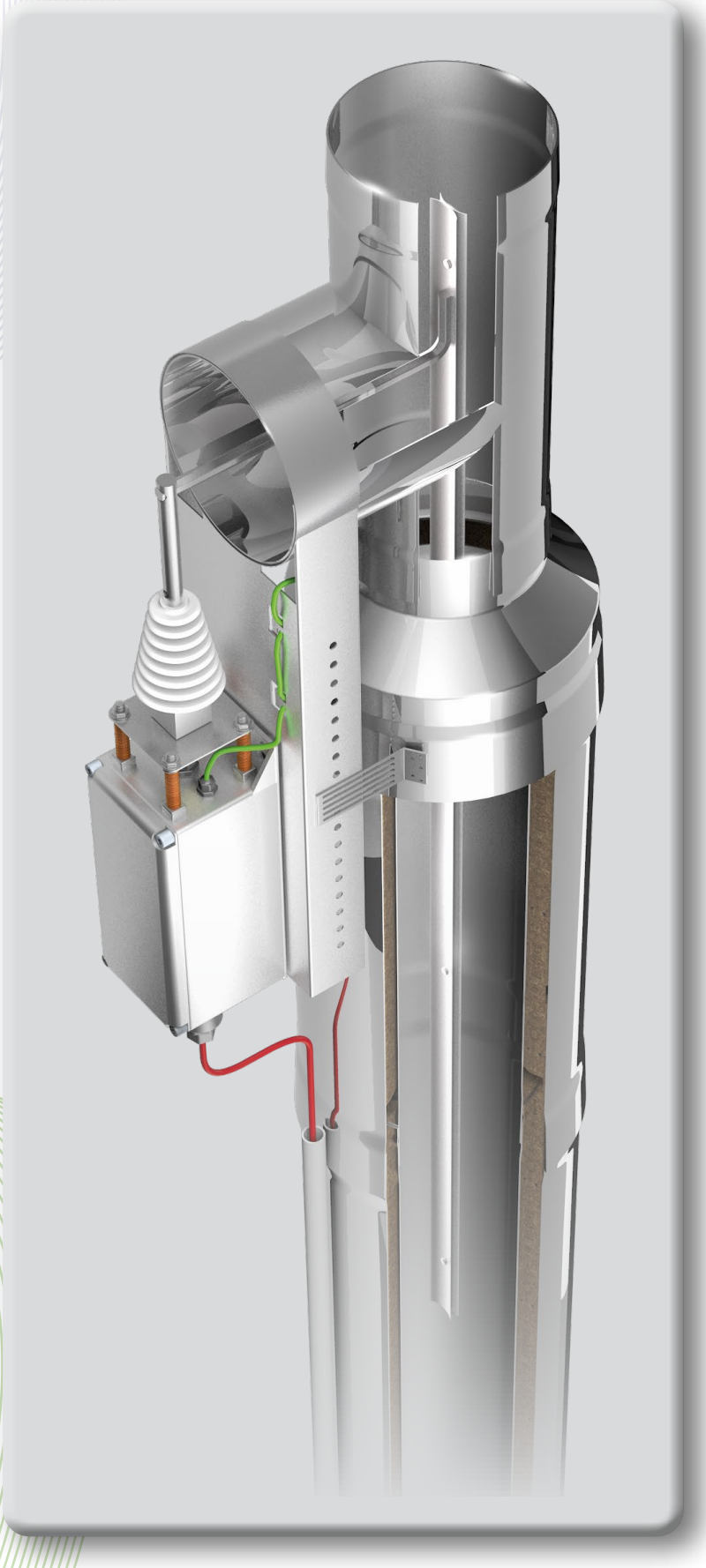

SCHRÄDER
ABGASTECHNOLOGIE

FUTURE-Refine

BAFA FÖRDERFÄHIG

- **Kein Zug- oder Druckverlust**
- **Hoher Abscheidegrad**
- **Niedrige Wartungs- und Betriebskosten**
- **Keine Reinigung im Wohnraum**
- **Keine Verschleißteile**
- **Hohe Verfügbarkeit**
- **Günstiges Preis-Leistungsverhältnis**
- **Praktisch: Sowohl neue als auch bestehende Holz-Feuerstätten lassen sich bequem mit dem FUTURE-Refine ausstatten**
- **Einfache Montage**
- **Geeignet für Einzelraumfeuerungen**
- **DIBt-Zulassung**

Der **FUTURE-Refine** ist ein elektrostatischer Feinstaubabscheider, der den Ausstoß an gesundheitsgefährdendem Feinstaub mit Holz betriebener Einzelraumfeuerungen (Kamin-, Pellet und Kachelöfen) oder automatisch beschickter Feuerung erheblich reduziert. Der Abscheider eignet sich für Feuerungsleistungen bis 50 kW und erreicht seine maximale Wirksamkeit in Verbindung mit Schräder Edelstahl-Schornsteinsystemen.

Die Montage ist kinderleicht und schnell erledigt, so wird der **FUTURE-Refine** im Mündungsbereich der Abgasanlage installiert. Benötigt wird nur noch ein Stromanschluss (230V) zur Versorgung des Filters.

Der **FUTURE-Refine** bewährt sich seit Jahren in der Praxis. Die ausgereifte und erprobte Technik stellt einen störungsfreien Betrieb sicher.

Die Technik ist so einfach wie genial:
Bei Befeuerung schaltet sich das Gerät automatisch über einen Temperaturfühler ein. Mittels elektrostatischer Kräfte werden die aufsteigenden Staubpartikel an die Schornsteininnenwandung geleitet und abgelagert. Der aufgefangene Feinstaub kann jetzt bei der nächsten Reinigung durch den Schornsteinfeger entfernt werden und belastet nicht mehr Umwelt und Gesundheit.

Nach der Feuerung stellt sich das Gerät automatisch in den Standby-Betrieb und verbraucht dort weniger als 1 Watt.

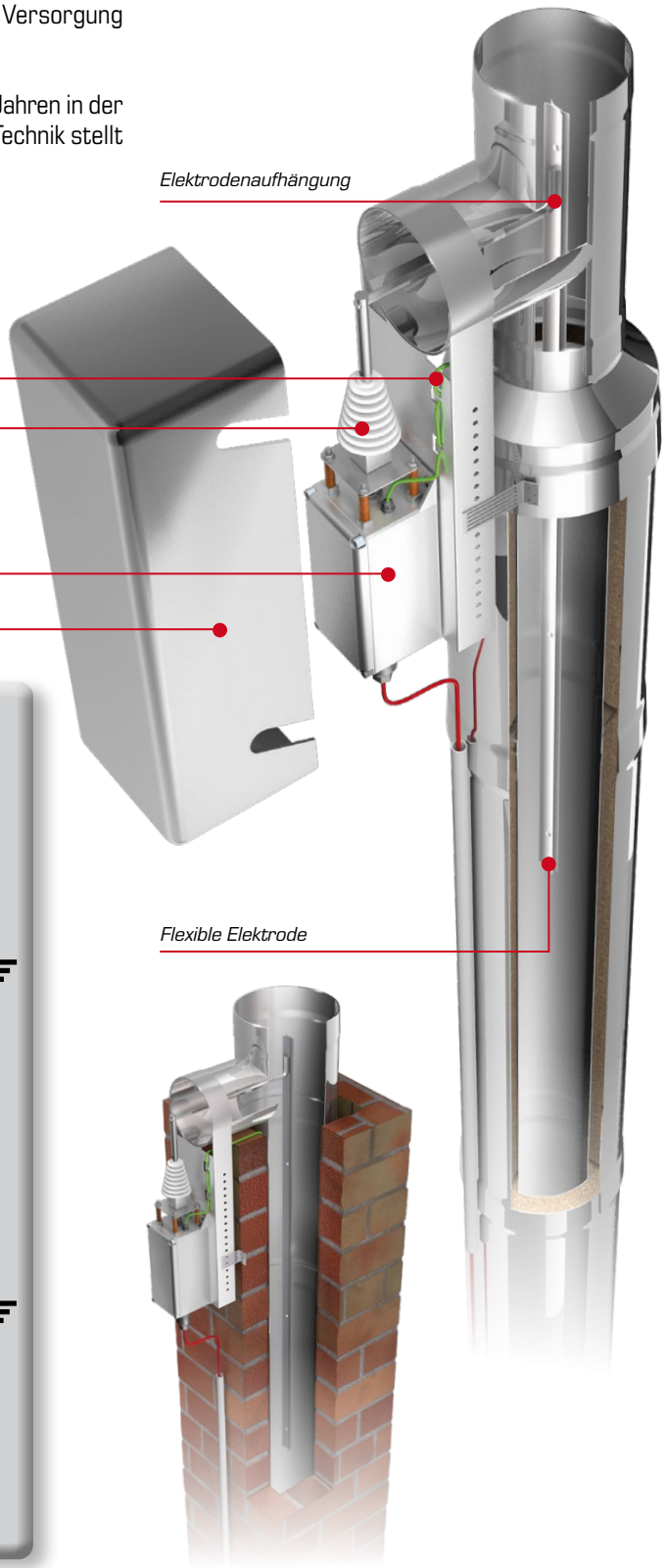

Funktionsprinzip **FUTURE-Refine**

01 Feinstaubpartikel strömen mit der Abluft durch den Abgaskanal.

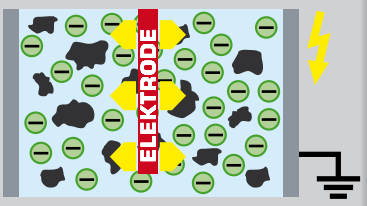

02 Durch eine Hochspannungselektrode werden Elektronen freigesetzt.

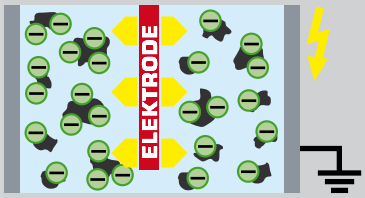

03 Die Elektronen bewegen sich durch elektrostatische Kräfte zur Kaminwand. Dabei werden die Feinstaubpartikel geladen und ebenfalls zur Wand bewegt.

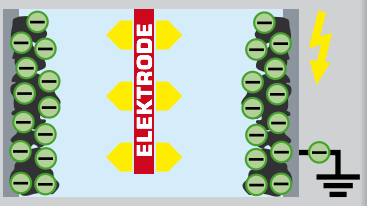

04 Der Feinstaub sammelt sich an der Kaminwand an und verklumpt zu groben Flocken. Diese Ablagerungen werden bei der Reinigung durch den Kaminfeger entfernt.

Die Systemlösung

Eine Fusion aus Reinheit und Effizienz

Durch die Kombination von Schräder Systemkomponenten lassen sich besonders wartungsarme und effiziente Lösungen realisieren.

Die Vorteile liegen klar auf der Hand:

- Perfekt aufeinander abgestimmte Komponenten
- Besonders wartungs arm und effizient
- Auf Ihre Bedürfnisse zugeschnitten
- Mehrwert durch System
- Made in Germany

Schräder - Ihr kompetenter Partner für Einzel- und Systemlösungen. Individuelle Planung zahlt sich aus.

Feuerstätte

FUTURE-THERM
der Problemlöser für Innen

Leichtbau-Schachtsystem für alle Regelfeuerstätten bei Sanierung und Neubau.

oder

FUTURE *dw*
der Spezialist für Außen

Doppelwandiges Schornsteinsystem für Regelfeuerstätten im Unterdruckbereich.

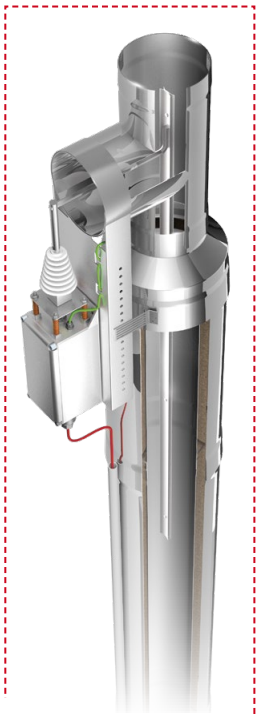

FUTURE-Refine

Preisliste 2020

Artikelbeschreibung		Art.-Nr.	Preis €/Stück
FUTURE-Refine Elektrostatischer Partikelabscheider für Kleinholzfeuerungen bis 50 KW			
• Montage auf der Schornsteinmündung • Automatischer Betrieb • Isolator ist von der Steuerungselektronik getrennt • Händische Abreinigung • Mit Edelstahl-Konsole, -Montagewinkeln und Abdeckung • Abscheidegrad: bis 85% • Feuerungsleistung: max. 50 kW		S314-40	
FUTURE-Refine Zubehör			
Montageset für Edelstahlschornsteine (Einwandig und doppelwandig) bestehend aus: • 1 T-Stück mit DN 130 Abgangsstutzen • 1 Verlängerungsrohr DN 130, 500 mm lang für Abgangsstutzen	Ø 130	S314-41	
	Ø 150	S314-42	
	bis Ø 200	S314-43	
	bis Ø 250	S314-44	
Montageset für mineralische Schornsteine (Mauerwerk oder Schamotteformsteine) bestehend aus: • 1 T-Stück mit DN 130 Abgangsstutzen • 1 Verlängerungsrohr DN 130, 500 mm lang für Abgangsstutzen • 1 Edelstahl Fußteil (Nennweite +100mm) • 1 Einschub **rund**, zweiteilig, 1480 mm lang	Ø 130	S314-51	
	Ø 150	S314-52	
	bis Ø 200	S314-53	
	bis Ø 250	S314-54	
Montageset für mineralische Schornsteine (Mauerwerk oder Schamotteformsteine) bestehend aus: • 1 T-Stück mit DN 130 Abgangsstutzen • 1 Verlängerungsrohr DN 130, 500 mm lang für Abgangsstutzen • 1 Edelstahl Fußteil (Nennweite +100mm) • 1 Einschub **eckig** bzw. **abgerundet**, zweiteilig, 1480 mm lang	Ø 130	S314-55	
	Ø 150	S314-56	
	bis Ø 200	S314-57	
	bis Ø 250	S314-58	
Anschlusskabel UV-beständig 3-adrig, 5 Meter		S314-05	
Wartungsschalter		S314-09	
Edelstahl-Regenhaube DN 130		S314-13-1	
Edelstahl-Regenhaube DN 150		S314-13-2	
Edelstahl-Regenhaube DN 180		S314-13-3	
Edelstahl-Regenhaube DN 200		S314-13-4	
Edelstahl-Regenhaube DN 225		S314-13-5	
Edelstahl-Regenhaube DN 250		S314-13-6	
LED-Anzeige und Betriebssignal im Wohnbereich (Bei Bestellung bitte direkt angeben, kann nicht nachgerüstet werden)			
Zusatzplatine für Status-LED externes Einschalten			
Status LED für Innenbereich			

Elektrostatische Feinstaubabscheider für Holzfeuerungen

	FUTURE-Refine	AL-Top							
		500-200	700-300-1	700-300-2	850-300-1	850-300-2	2K-300	4K-200	4K-300
max Feuerungs-leistung (KW)	50	100	150	200	250	300	300	400	600
max. Volumen-strom (m³/h)	80	300	450	600	750	900	1250	1500	2500
Brennstoffe:									
Stückholz	•	•	•	•	•	•	•	•	•
Hackschnitzel	• (25 kW)	•	•	•	•	•	•	•	•
Pellets	•	•	•	•	•	•	•	•	•
Abscheidegrad	bis 85%	bis 80%					bis 85%		
Abreinigung	händisch / trocken	automatisch / nass					automatisch / nass		
Bypass	–	extern					intern		
Maße in mm HxBxT	635 130 170	1390 980 560	1640 1180 760	1640 1180 760	1740 1330 910	1740 1330 910	1870 1110 960	2077 1370 760	2077 1770 960
Gewicht in kg	8	102	165	170	200	210	400	485	560

	Filterbox-S				Filterbox-SZ		
	FBS-100	FBS-200	FBS-300	FBS-400	FBSZ-100	FBSZ-200	FBSZ-300
max Feuerungs-leistung (kW)	50–100	200	300	400	100	200	300
max. Volumen-strom (m³/h)	450	900	1350	1800	450	900	1350
Brennstoffe:							
Stückholz	•	•	•	•	•	•	•
Hackschnitzel	•	•	•	•	•	•	•
Pellets	•	•	•	•	•	•	•
Abscheidegrad	bis 85%				bis 85%		
Abreinigung	automatisch / trocken				automatisch / trocken		
Bypass	extern				extern		
Maße in mm HxBxT**	1950 700 990	1950 1125 990	1950 1570 1150	1950 1570 1150	1950 700 1120	1950 1125 1120	1950 1570 1150
Gewicht in kg**	200	400	600	650	230	420	630

**(incl. Steuerung und Bypass)

1. BImSchV als App

…was die Verordnung für Sie bedeutet wenn Sie mit Scheitholz, Hackschnitzeln oder Holzpellets heizen

Unter dem Stichwort „Schräder" finden Sie die App im iTunes-Store und bei Google Play.

- Mit der 1. BImSchV, der Verordnung über kleine und mittlere Feuerungsanlagen soll, u. a. durch Verschärfung der Grenzwerte für Feinstaub, die Luftqualität verbessert werden. Die Grenzwerte werden dabei in zwei Stufen umgesetzt. Die erste Stufe gilt bereits seit 2010, die zweite Stufe ist am 1. Januar 2015 in Kraft getreten.
- Von der Verordnung betroffen sind Feuerstätten für feste Brennstoffe, zum Beispiel Kaminöfen oder Pelletkessel.
- Was die 1. BImSchV für Sie bedeutet, wenn Sie mit Scheitholz, Hackschnitzeln oder Holzpellets heizen, wird in dieser App erläutert.
- Die App berücksichtigt Feinstaubgrenzwerte bezüglich des Einsatzes der naturbelassenen Brennstoffe Scheitholz, Hackschnitzel und Pellets.

SCHRÄDER ABGASTECHNOLOGIE

K. Schräder Nachf.
Hemsack 11-13 · 59174 Kamen
Tel.: +49 (0)23 07 / 9 73 00-0
Fax: +49 (0)23 07 / 9 73 00-55
E-Mail: kamen@schraeder.com
www.schraeder.com

K. Schräder Nachf.
Neue Siedlung 1
04509 Schönwölkau · OT Badrina
Tel.: +49 (0)3 42 08 / 7 41-0
Fax: +49 (0)3 42 08 / 7 41-19
E-Mail: badrina@schraeder.com

Technische Änderungen und Irrtümer vorbehalten. Abbildungen dienen lediglich der Veranschaulichung, ein Rechtsanspruch lässt sich nicht ableiten. Keine Haftung für Druckfehler. Es besteht kein Anspruch auf Vollständigkeit und Richtigkeit. (Stand: 01/2020)